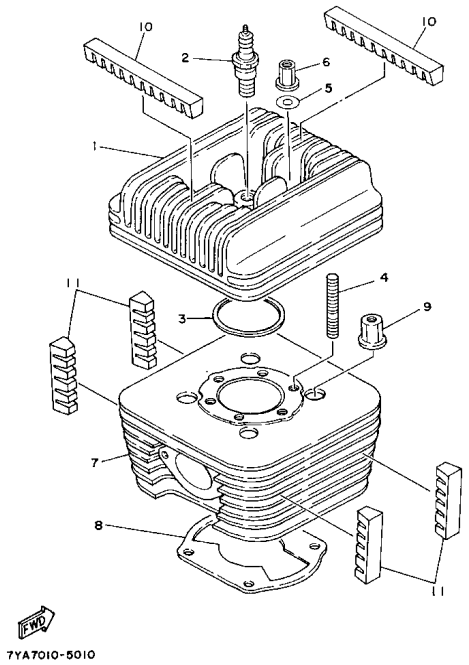

FIG. 1 シリンダ

見出	部品番号	部品名	SD	SC	単価(税別)
1	787-11111-04	ﾍｯﾄﾞ,ｼﾘﾝﾀﾞｰ	1	1	\11,100
2	94703-00075	B9EV ｽﾊﾟｰｸﾌﾟﾗｸﾞ	1	1	\1,000
3	7ET-11181-10	ｶﾞｽｹｯﾄ,ｼﾘﾝﾀﾞｰ ﾍｯﾄﾞ	1	1	\190
4	95617-08640	ﾎﾞﾙﾄ,ｽﾀｯﾄﾞ 3	6	6	\190
5	90201-080E2	ﾜｯｼｬ,ﾌﾟﾚｰﾄ(7R4)	6	6	\65
6	90179-08N15	ﾅｯﾄ (7YA)	6	6	\540
7	7ET-11311-00	ｼﾘﾝﾀﾞ 1	1	1	\29,000
8	7YK-11351-00	ｶﾞｽｹｯﾄ,ｼﾘﾝﾀﾞｰ	1	1	\240
9	90179-08N15	ﾅｯﾄ (7YA)	4	4	\540
10	7YA-11161-00	ｱﾌﾞｿｰﾊﾞｰ 1	2	2	\450
11	7YA-11162-00	ｱﾌﾞｿｰﾊﾞｰ 2	4	4	\280

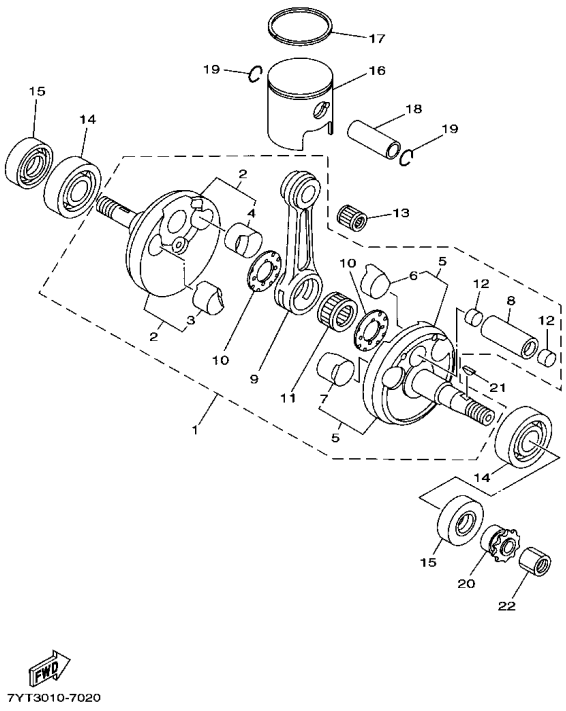

FIG. 2 クランクシャフト・ピストン

見出	部品番号	部品名	SD	SC	単価(税別)
1	7YT-11400-20	ｸﾗﾝｸｼｬﾌﾄｱｾﾝﾌﾞﾘ SC		1	\26,800
1	7YT-11400-00	ｸﾗﾝｸｼｬﾌﾄｱｾﾝﾌﾞﾘ SD	1		\26,800
2	7YT-11412-00	ｸﾗﾝｸ 1	1	1	\10,100
3	7YT-11413-00	ﾌﾟﾚｰﾝ ﾍﾞｱﾘﾝｸﾞ,ﾊﾞﾗﾝｽ ｳｴｲﾄ	1	1	\410
4	7YT-11423-00	ﾒﾀﾙ,ﾊﾞﾗﾝｽｳｴｲﾄ 2	1	1	\280
5	7YT-11422-20	ｸﾗﾝｸ 2 SC		1	\10,700
5	7YT-11422-00	ｸﾗﾝｸ 2 SD	1		\10,700
6	7YT-11413-00	ﾌﾟﾚｰﾝ ﾍﾞｱﾘﾝｸﾞ,ﾊﾞﾗﾝｽ ｳｴｲﾄ	1	1	\410
7	7YT-11423-00	ﾒﾀﾙ,ﾊﾞﾗﾝｽｳｴｲﾄ 2	1	1	\280
8	787-11681-00	ﾋﾟﾝ,ｸﾗﾝｸ	1	1	\1,420
9	7F6-11651-02	ﾛｯﾄﾞ,ｺﾈｸﾃｲﾝｸﾞ	1	1	\5,850
10	90209-20159	ﾜｯｼｬ(1H9)	2	2	\180
11	93310-320T3	ﾍﾞｱﾘﾝｸﾞ	1	1	\2,140
12	787-15385-00	ﾌﾟﾗｸﾞ,ﾌﾞﾗｲﾝﾄﾞ	2	2	\470
13	93310-214T1	ﾍﾞｱﾘﾝｸﾞ	1	1	\560
14	93306-30442	ﾍﾞｱﾘﾝｸﾞ (6304YA1-9TC4)	2	2	\1,370
15	93102-20N03	ｵｲﾙｼｰﾙ (7YJ)	2	2	\470
16	787-11631-03-97	ﾋﾟｽﾄﾝ 51.97MM	1	1	\4,800
16	787-11631-03-98	ﾋﾟｽﾄﾝ 51.98MM	1	1	\4,800
16	787-11631-03-99	ﾋﾟｽﾄﾝ 51.99MM	1	1	\4,800
16	787-11631-13	ﾋﾟｽﾄﾝ 52.00MM	1	1	\4,800
16	787-11631-13-05	ﾋﾟｽﾄﾝ 52.05MM	1	1	\4,800
16	787-11631-13-10	ﾋﾟｽﾄﾝ 52.10MM	1	1	\4,800
16	787-11631-13-15	ﾋﾟｽﾄﾝ 52.15MM	1	1	\4,800
16	787-11631-13-20	ﾋﾟｽﾄﾝ 52.20MM	1	1	\4,800
16	787-11635-13	ﾋﾟｽﾄﾝ 52.25MM	1	1	\4,800
16	787-11635-13-30	ﾋﾟｽﾄﾝ 52.30MM	1	1	\4,800
16	787-11635-13-35	ﾋﾟｽﾄﾝ 52.35MM	1	1	\4,800

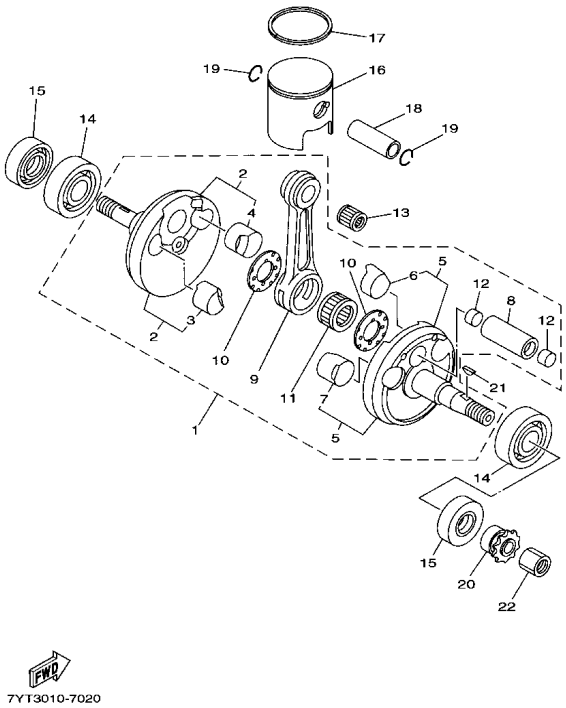

FIG. 2 クランクシャフト・ピストン

見出	部品番号	部品名	SD	SC	単価(税別)
16	787-11635-13-40	ﾋﾟｽﾄﾝ 52.40MM	1	1	\4,800
16	787-11635-13-45	ﾋﾟｽﾄﾝ 52.45MM	1	1	\4,800
16	787-11636-13	ﾋﾟｽﾄﾝ 52.50MM	1	1	\4,800
16	787-11636-13-55	ﾋﾟｽﾄﾝ 52.55MM	1	1	\4,800
17	787-11636-13-60	ﾋﾟｽﾄﾝ 52.60MM	1	1	\4,800
17	7YF-11611-00	ﾘﾝｸﾞ,ﾋﾟｽﾄﾝ 52.00MM	1	1	\2,590
17	7YF-11611-B0	ﾘﾝｸﾞ,ﾋﾟｽﾄﾝ 52.05MM	1	1	\2,590
17	7YF-11611-C0	ﾘﾝｸﾞ,ﾋﾟｽﾄﾝ 52.10MM	1	1	\2,590
17	7YF-11611-D0	ﾘﾝｸﾞ,ﾋﾟｽﾄﾝ 52.15MM	1	1	\2,590
17	7YF-11611-F0	ﾘﾝｸﾞ,ﾋﾟｽﾄﾝ 52.20MM	1	1	\2,590
17	7YF-1161A-00	ﾘﾝｸﾞ,ﾋﾟｽﾄﾝ 52.25MM	1	1	\2,590
17	7YF-1161A-A0	ﾘﾝｸﾞ,ﾋﾟｽﾄﾝ 52.30MM	1	1	\2,590
17	7YF-1161A-B0	ﾘﾝｸﾞ,ﾋﾟｽﾄﾝ 52.35MM	1	1	\2,590
17	7YF-1161A-C0	ﾘﾝｸﾞ,ﾋﾟｽﾄﾝ 52.40MM	1	1	\2,590
17	7YF-1161A-D0	ﾘﾝｸﾞ,ﾋﾟｽﾄﾝ 52.45MM	1	1	\2,590
17	7YF-1162A-00	ﾘﾝｸﾞ,ﾋﾟｽﾄﾝ 52.50MM	1	1	\2,590
17	7YF-1162A-A0	ﾘﾝｸﾞ,ﾋﾟｽﾄﾝ 52.55MM	1	1	\2,590
18	131-11633-00	ﾋﾟﾝ,ﾋﾟｽﾄﾝ	1	1	\560
19	90468-12N00	ｸﾘｯﾌﾟ(789)	2	2	\85
20	7YT-17491-02	ｽﾌﾟﾛｹｯﾄ,ﾄﾞﾗｲﾌﾞ	1		\3,700
21	90280-03N00	ｷｰ,ｳｯﾄﾞﾗﾌ	1		\180
22	90179-12N08	ﾅｯﾄ	1		\460

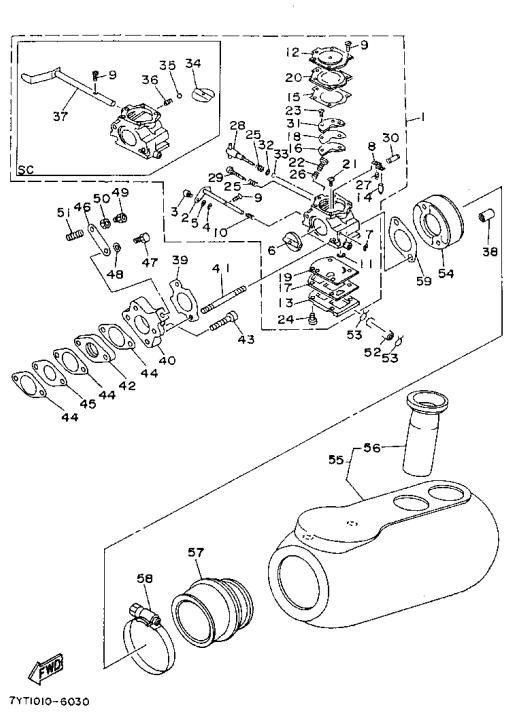

FIG. 3 キャブレター

見出	部品番号	部品名	SD	SC	単価(税別)
1	7L0-14501-00	ｷｬﾌﾞﾚﾀｰ ｱｾﾝﾌﾞﾘ SC		1	\19,700
1	787-14501-00	ｷｬﾌﾞﾚﾀｰ ｱｾﾝﾌﾞﾘ SD	1		\19,700
2	738-14577-00	ｼｬﾌﾄ A,ｽﾛｯﾄﾙ	1	1	\2,690
3	738-14568-00	ｽｲﾍﾞﾙ	1	1	\700
4	738-14557-00	ﾘﾝｸ ｽﾌﾟﾘﾝｸﾞ ﾘﾃｰﾆﾝｸﾞ	1	1	\120
5	738-14597-00	ﾜｯｼｬｰ	1	1	\100
6	738-14546-00	ﾊﾞﾙﾌﾞ ｽﾛｯﾄﾙ	1	1	\610
7	738-14557-10	ﾘﾝｸ ｽﾌﾟﾘﾝｸﾞ ﾘﾃｰﾆﾝｸﾞ	1	1	\110
8	738-14547-00	ﾚﾊﾞｰ,ﾒﾀﾘﾝｸﾞ	1	1	\460
9	7EN-14567-00	ｽｸﾘｭｰ ｱｾﾝﾌﾞﾘ	5	6	\95
10	738-14555-00	ｽﾌﾟﾘﾝｸﾞ ｽﾛｯﾄﾙ ﾘﾀｰﾝ	1	1	\460
11	738-14569-00	ｽｸﾘｰﾝ ｲﾝﾚｯﾄ	1	1	\180
12	738-14517-00	ｶﾊﾞｰ ﾒﾀﾘﾝｸﾞ ﾀﾞｲｱﾌﾗﾑ	1	1	\820
13	738-14518-00	ｶﾊﾞｰ ｱｾﾝﾌﾞﾘ,ﾎﾟﾝﾌﾟ SC		1	\3,780
13	787-14518-00	ｶﾊﾞｰ ｱｾﾝﾌﾞﾘ,ﾎﾟﾝﾌﾟ SD	1		\3,780
14	7EN-14538-00	ﾊﾞﾙﾌﾞ ｲﾝﾚｯﾄ ﾆｰﾄﾞﾙ	1	1	\950
15	738-14536-00	G/K ﾒﾀﾘﾝｸﾞﾀﾞｲｱﾌﾗﾑ	1	1	\350
16	738-14537-00	ｶﾞｽｹｯﾄ ｻｰｷｯﾄ	1	1	\350
17	738-14553-00	ｶﾞｽｹｯﾄ,ﾎﾟﾝﾌﾟ	1	1	\350
18	738-14552-00	ﾀﾞｲｱﾌﾗﾑ ,ﾊﾞﾙﾌﾞ	1	1	\850
19	738-14551-00	ﾀﾞｲｱﾌﾗﾑ	1	1	\860
20	738-14545-00	ﾀﾞｲｱﾌﾗﾑ A ﾒﾀﾘﾝｸﾞ	1	1	\1,370
21	738-14592-00	ｽｸﾘｭｰ ﾒﾀﾘﾝｸﾞﾚﾊﾞｰ ﾋﾟﾝ	1	1	\170
22	738-14523-00	ｽｸﾘｭｰ ｱｲﾄﾞﾙ ｱｼﾞｬｽﾄ	1	1	\290
23	738-14529-00	ｽｸﾘｭｰ ｻｰｷｯﾄﾌﾟﾚｰﾄ	2	2	\190
24	738-14528-00	ｽｸﾘｭｰ ﾎﾟﾝﾌﾟ ｶﾊﾞｰ	4	4	\190

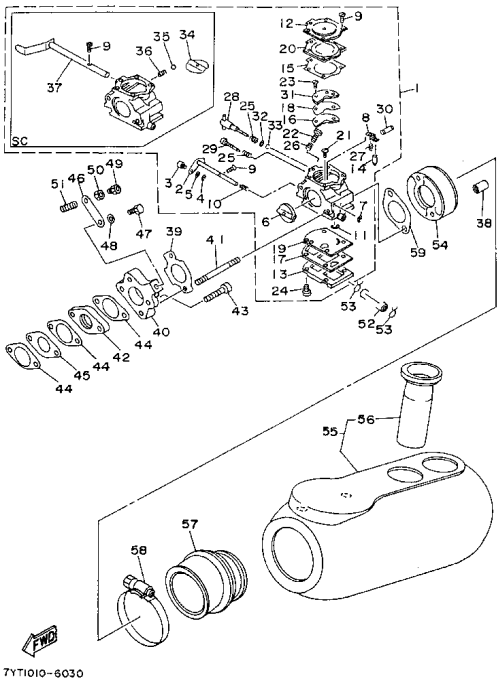

FIG. 3 キャブレター

見出	部品番号	部品名	SD	SC	単価(税別)
25	738-14531-00	SP ﾆｰﾄﾞﾙ ｱｼﾞﾔｽﾄ	2	2	\190
26	738-14533-00	SP ｱｲﾄﾞﾙ ｱｼﾞﾔｽﾄ	1	1	\250
27	738-14556-00	ｽﾌﾟﾘﾝｸﾞ,ﾒﾀﾘﾝｸﾞﾚﾊﾞｰ(24G)	1	1	\200
27	738-14556-10	ｽﾌﾟﾘﾝｸﾞ,ﾒﾀﾘﾝｸﾞﾚﾊﾞｰ(18G)	1	1	\200
27	738-14556-20	ｽﾌﾟﾘﾝｸﾞ,ﾒﾀﾘﾝｸﾞﾚﾊﾞｰ(30G)	1	1	\200
27	738-14556-30	ｽﾌﾟﾘﾝｸﾞ,ﾒﾀﾘﾝｸﾞﾚﾊﾞｰ(43G)	1	1	\200
28	7G9-14521-00	ﾆｰﾄﾞﾙ,A ﾊｲ ｽﾋﾟｰﾄﾞ SC		1	\850
28	787-14521-00	ﾆｰﾄﾞﾙ,A ﾊｲ ｽﾋﾟｰﾄﾞ SD	1		\1,480
29	738-14522-00	ﾆｰﾄﾞﾙ,ｱｲﾄﾞﾙ	1	1	\1,420
30	738-14548-00	ﾋﾟﾝ,ﾒﾀﾘﾝｸﾞ ﾚﾊﾞｰ	1	1	\170
31	787-14527-00	ﾌﾟﾚｰﾄ	1	1	\960
32	787-14596-00	ﾜｯｼｬ ,ﾊﾟｯｷﾝｸﾞ	1	1	\120
33	787-14561-00	O-ﾘﾝｸﾞ	1	1	\130
34	7YH-14586-00	ﾊﾞﾙﾌﾞ, ﾁｮｰｸ		1	\290
35	7YH-14587-00	ﾎﾞｰﾙ		1	\170
36	7YH-14589-00	ｽﾌﾟﾘﾝｸﾞ		1	\95
37	7YH-14582-00	ﾚﾊﾞｰ		1	\2,840
38	90179-06N16	ﾅｯﾄ (7YA)	2	2	\180
39	7YT-13563-00	ｶﾞｽｹｯﾄ	1	1	\210
40	7YA-13585-00	ｼﾞｮｲﾝﾄ	1	1	\3,730
41	90116-06N21	ﾎﾞﾙﾄ,ｽﾀｯﾄﾞ (7MJ)	2	2	\200
42	7YA-13586-00	ｼﾞｮｲﾝﾄ,ｷｬﾌﾞﾚﾀｰ	1	1	\860
43	91317-06030	ﾎﾞﾙﾄ (4MY)	2	2	\95
44	7YK-13566-00	ｶﾞｽｹｯﾄ,ｷｬﾌﾞﾚﾀｰ	3	3	\190
45	7YA-14346-00	ﾌﾟﾚｰﾄ 1	1	1	\900
46	787-14291-00	ﾌﾞﾗｹｯﾄ,ﾜｲﾔ ｱｼﾞﾔｽﾃｲﾝｸ	1	1	\310
47	97007-06014	ﾎﾞﾙﾄ (4GV)	1	1	\65

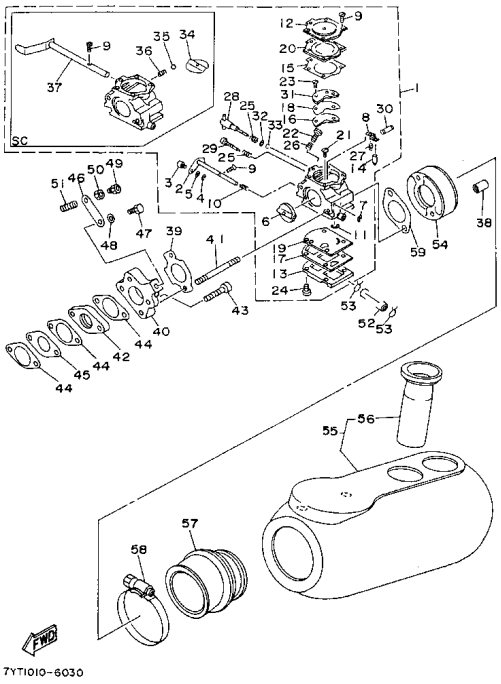

FIG. 3 キャブレター

見出	部品番号	部品名	SD	SC	単価(税別)
48	92907-06600	ﾜｯｼｬ	1	1	\55
49	90123-06002	ﾎﾞﾙﾄ	1	1	\180
50	95307-06700	ﾅｯﾄ	1	1	\60
51	90504-09027	ｽﾌﾟﾘﾝｸﾞ,ｺﾝﾌﾟﾚｯｼｮﾝ	1	1	\230
52	90446-09118	ﾎｰｽ(787)	1	1	\170
53	90467-08003	ｸﾘｯﾌﾟ	2	2	\60
54	7YF-14453-03	ｼﾞｮｲﾝﾄ 1	1	1	\3,620
55	7YA-14401-01	ｴｱｰ ｸﾘｰﾅｰ ｹｰｽ C	1	1	\5,560
56	7YL-14419-00	ﾊﾟｲﾌﾟ	2	2	\840
57	7YA-14463-00	ｼﾞｮｲﾝﾄ 2	1	1	\2,590
58	90460-76N00	ｸﾗﾝﾌﾟ,ﾎｰｽ	1	1	\700
59	7YA-13556-00	ｶﾞｽｹｯﾄ,ｷｬﾌﾞﾚﾀｰ 1	1	1	\190

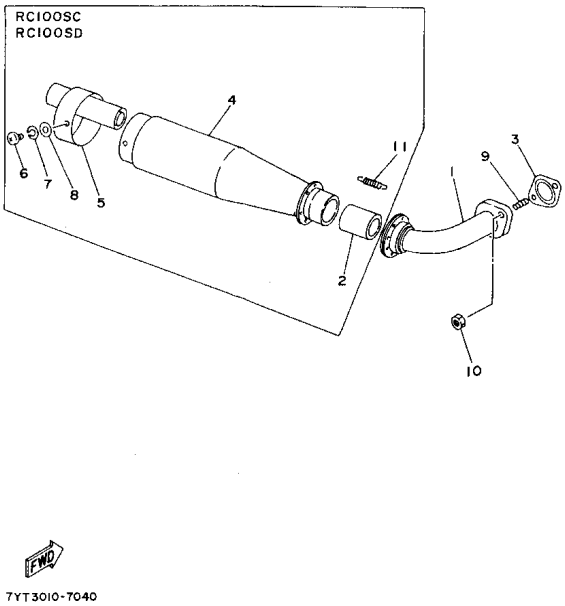

FIG. 4　エキゾースト

見出	部品番号	部品名	SD	SC	単価(税別)
1	7YT-14610-00	ｴｷｿﾞｰｽﾄ ﾊﾟｲﾌﾟ ｱｾﾝﾌﾞﾘ	1	1	\3,460
2	7L0-14625-00	ｼﾞｮｲﾝﾄ,ｴｷｿﾞｰｽﾄ 2	1	1	\350
3	7YA-14613-00	ｶﾞｽｹｯﾄ ｴｷｿﾞｰｽﾄ	1	1	\610
4	7YA-14701-00-98	ﾏﾌﾗｰ ｺﾝﾌﾟﾘｰﾄ	1	1	\10,200
5	7YA-14750-09	ｻｲﾚﾝｻｰ	1	1	\4,900
6	98507-05010	ｽｸﾘｭ,ﾊﾟﾝﾍｯﾄﾞ	2	2	\60
7	92907-05100	ﾜｯｼｬ	2	2	\60
8	92907-05600	ﾜｯｼｬ	2	2	\55
9	95607-08325	ﾎﾞﾙﾄ,ｽﾀｯﾄﾞ	2	2	\170
10	95307-08600	ﾅｯﾄ	2	2	\55
11	90506-14N01	ｽﾌﾟﾘﾝｸﾞ,ﾃﾝｼｮﾝ	3	3	\310

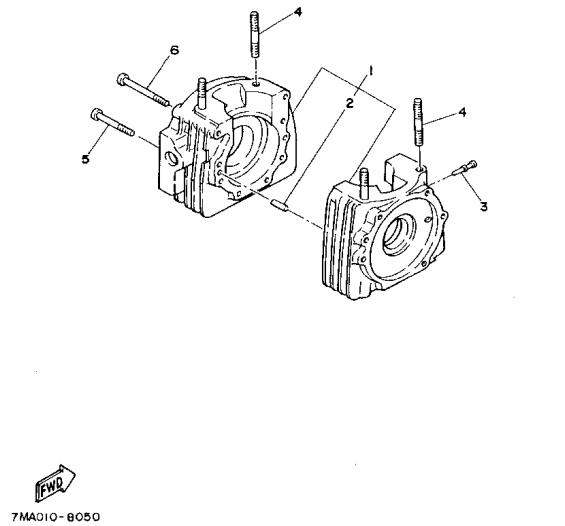

FIG. 5　クランクケース

見出	部品番号	部品名	SD	SC	単価(税別)
1	7ET-15100-01	ｸﾗﾝｸｹｰｽ ｱｾﾝﾌﾞﾘ	1	1	\32,600
2	93606-20044	ﾋﾟﾝ,ﾀﾞｳｴﾙ(168)	2	2	\90
3	7YA-13552-00	ﾉｽﾞﾙ	1	1	\320
4	95617-08645	ﾎﾞﾙﾄ,ｽﾀｯﾄﾞ	4	4	\220
5	91317-06045	ﾎﾞﾙﾄ,ｿｹｯﾄ	6	6	\60
6	91317-06060	ﾎﾞﾙﾄ,ｿｹｯﾄ	2	2	\60

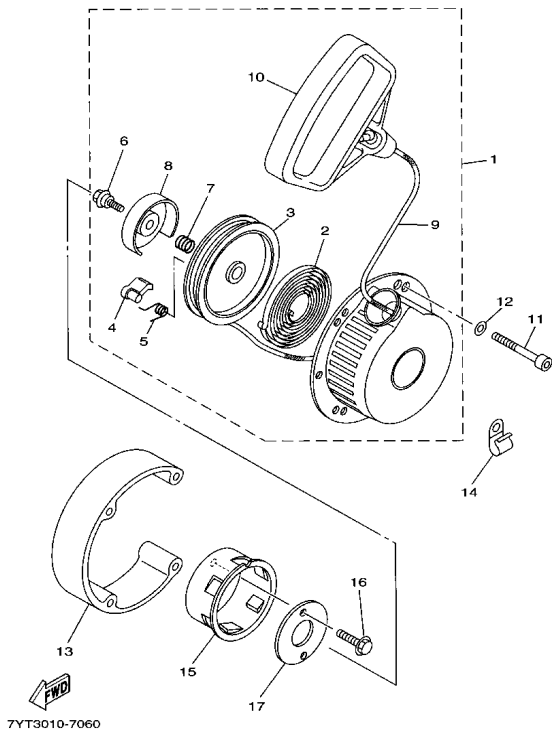

FIG. 6 スタータ

見出	部品番号	部品名	SD	SC	単価(税別)
1	7ET-15710-00	ｽﾀｰﾀｰ,ｱｾﾝﾌﾞﾘ		1	\8,020
2	7ET-15713-00	ｽﾌﾟﾘﾝｸﾞ,ﾘﾀｰﾝ		1	\820
3	7ET-15714-00	ﾄﾞﾗﾑ,ｼｴｰﾌﾞ		1	\770
4	7X9-15741-00	ﾎﾟｰﾙ,ﾄﾞﾗｲﾌﾞ		1	\200
5	7ET-15745-00	ｸﾘｯﾌﾟ,ﾄﾞﾗｲﾌﾞﾎﾟｰﾙ		1	\100
6	7X9-15768-00	ﾎﾞﾙﾄ		1	\170
7	7ET-15767-00	ｽﾌﾟﾘﾝｸﾞ,ﾄﾞﾗｲﾌﾞﾎﾟｰﾙ		1	\190
8	7L0-15716-00	ﾌﾟﾚｰﾄ,ﾄﾞﾗｲﾌﾞ		1	\330
9	7ET-15781-00	ﾛｰﾌﾟ ｺﾝﾌﾟﾘｰﾄ		1	\460
10	7Y6-15755-00	ﾊﾝﾄﾞﾙ,ｽﾀｰﾀｰ		1	\640
11	91317-06050	ﾎﾞﾙﾄ,ｿｹｯﾄ		4	\55
12	92907-06600	ﾜｯｼｬ		3	\55
13	7YT-15771-00	ｽﾃｰ 1		1	\9,280
14	90465-08028	ｸﾗﾝﾌﾟ(1E6)		1	\180
15	7ET-15723-00	ﾌﾟﾘｰ,ｽﾀｰﾀｰ		1	\940
16	95817-06025	ﾎﾞﾙﾄ,ﾌﾗﾝｼﾞ		2	\55
17	7YT-15725-00	ｽﾍﾟｰｻ 2		1	\820

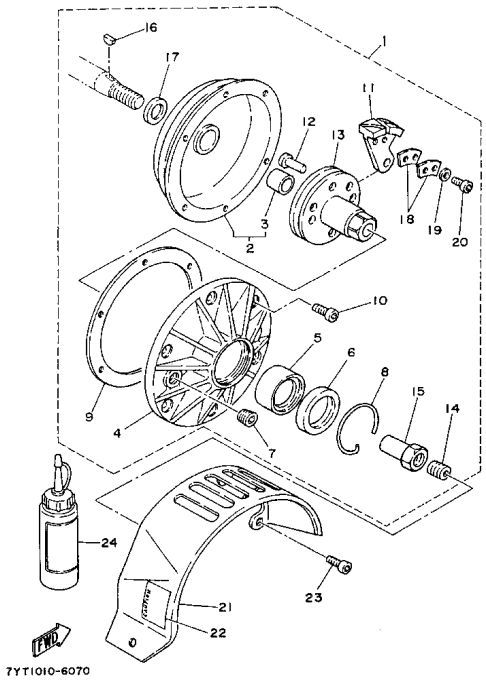

FIG. 7 クラッチ

見出	部品番号	部品名	SD	SC	単価(税別)
1	7YT-16600-00	ｸﾗｯﾁ ｱｾﾝﾌﾞﾘ		1	\24,400
2	7YB-16611-00	ｸﾗｯﾁ ﾎｰｽｲﾝｸﾞ ｺﾝﾌﾟﾘｰﾄ 11T		1	\8,960
3	7F6-16642-01	ﾍﾞｱﾘﾝｸﾞ,ｱｸｾﾙ		1	\580
4	7F6-16614-02	ﾊｳｼﾞﾝｸﾞ,ｸﾗｯﾁ 2		1	\5,800
5	93399-999T0	ﾍﾞｱﾘﾝｸﾞ(7F6)		1	\2,300
6	93104-22N00	ｵｲﾙ ｼｰﾙ		1	\630
7	90344-41N00	ﾌﾟﾗｸﾞ,ﾃｰﾊﾟｽｸﾘｭ		2	\100
8	93450-35N00	ｻｰｸﾘｯﾌﾟ(7F6)		1	\110
9	7YK-16716-00	ｶﾞｽｹｯﾄ		1	\300
10	91317-04010	ﾎﾞﾙﾄ,ｿｹｯﾄ		6	\55
11	7YB-16623-00	ｼｭｰ,ｸﾗｯﾁ ｳｴｲﾄ		3	\1,660
12	7F6-16552-00	ﾋﾟﾝ		3	\830
13	7F6-16632-01	ｷｬﾘｱ ｸﾗｯﾁ ｳｴｲﾄ		1	\5,140
14	90149-10N08	ｽｸﾘｭ(7F6)		1	\120
15	90179-10N02	ﾅｯﾄ(7F6)		1	\1,020
16	90280-03N00	ｷｰ,ｳｯﾄﾞﾗﾌ(7F6)		1	\180
17	7YT-16643-00	ｶﾗｰ, ﾃﾞｨｽﾀﾝｽ		1	\630
18	7YT-16624-00	ｳｴｲﾄ		9	\120
19	90201-04N20	ﾜｯｼｬｰ,ﾌﾟﾚｰﾄ (7YT)		1	\65
20	91317-04010	ﾎﾞﾙﾄ,ｿｹｯﾄ		6	\55
21	7YT-16397-02	ｶﾊﾞｰ,ﾊｳｼﾞﾝｸﾞ		1	\1,920
22	7YT-16657-00	ﾗﾍﾞﾙ		1	\190
23	91317-06012	ﾎﾞﾙﾄ,ｿｹｯﾄ		4	\55
24	90793-38027	ｶｰﾄｸﾗｯﾁｵｲﾙ 500ML		1	\1,200
2	7YB-16611-10	ｸﾗｯﾁ ﾎｰｽｲﾝｸﾞ ｺﾝﾌﾟﾘｰﾄ 15T		1	\20,700

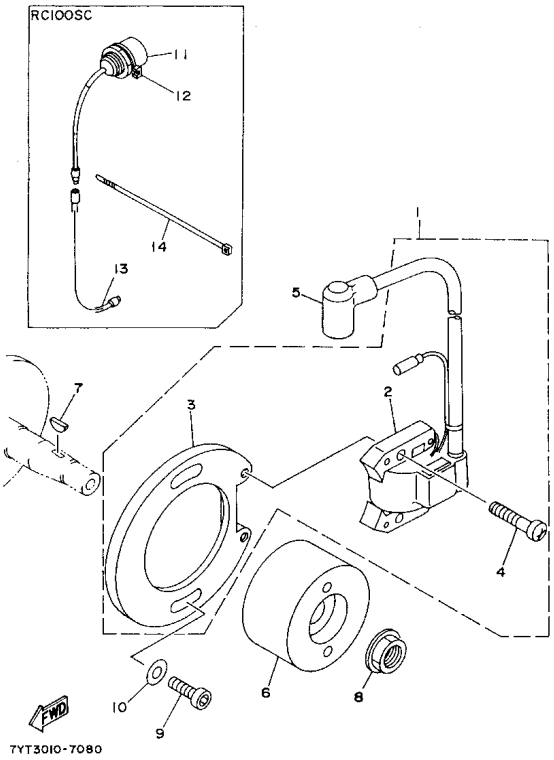

FIG. 8 マグネット

見出	部品番号	部品名	SD	SC	単価(税別)
1	7ET-85510-01	ｽﾃｰﾀｰ ｱｾﾝﾌﾞﾘ	1	1	\16,900
2	7ET-85520-01	ﾁｬｰｼﾞ ｺｲﾙ ｱｾﾝﾌﾞﾘ	1	1	\9,380
3	7ET-85525-00	ﾌﾟﾚｰﾄ	1	1	\6,060
4	98507-05020	ｽｸﾘｭｰ,ﾊﾟﾝ ﾍｯﾄﾞ (4MY)	2	2	\80
5	7ET-82370-00	ﾌﾟﾗｸﾞ ｷｬｯﾌﾟ ｱｾﾝﾌﾞﾘ	1	1	\700
6	7YT-85650-01	ﾛｰﾀｰｱｾﾝﾌﾞﾘ	1	1	\13,900
7	90280-03N00	ｷｰ,ｳｯﾄﾞﾗﾌ(7F6)	1	1	\180
8	90179-12659	ﾅｯﾄ (1EE)	1	1	\60
9	91317-06018	ﾎﾞﾙﾄ,ｿｹｯﾄ	2	2	\60
10	90201-06674	ﾜｯｼｬ,ﾌﾟﾚｰﾄ(8G5)	2	2	\55
11	76G-82550-00	ｽﾄｯﾌﾟ ｽｲｯﾁ ｱｾﾝﾌﾞﾘ		1	\1,740
12	7F6-82594-00	ｸﾗﾝﾌﾟ		1	\70
13	7YB-82521-00	ﾜｲﾔ,ﾘｰﾄﾞ		1	\220
14	7H9-87188-00	ﾊﾞｲﾝﾀﾞｰ		4	\65
11	23X-83976-00	ｽｲｯﾁ,ﾊﾝﾄﾞﾙ(TRY/TIA)		1	\1,250